Sezione 5'–5' 1:25

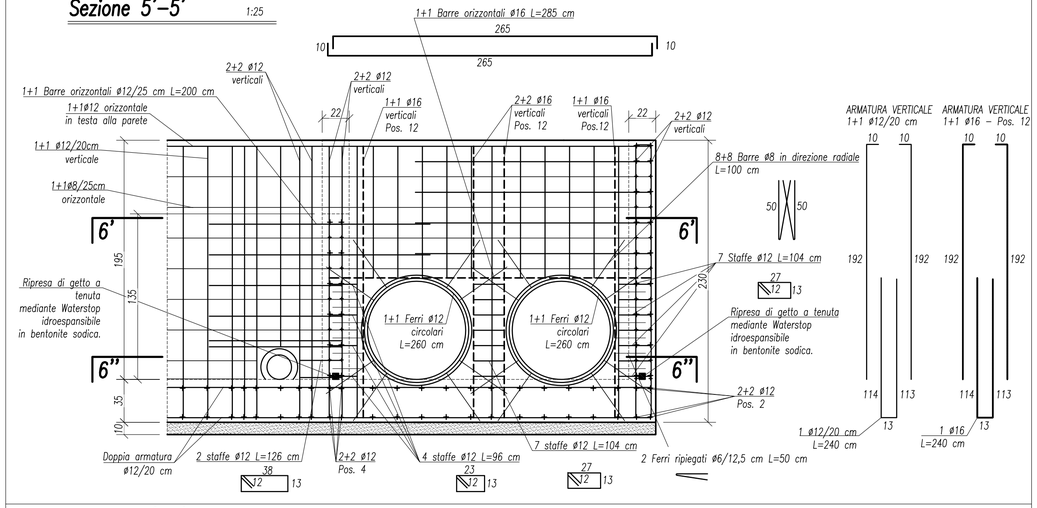

Sezione 6'–6' 1:25

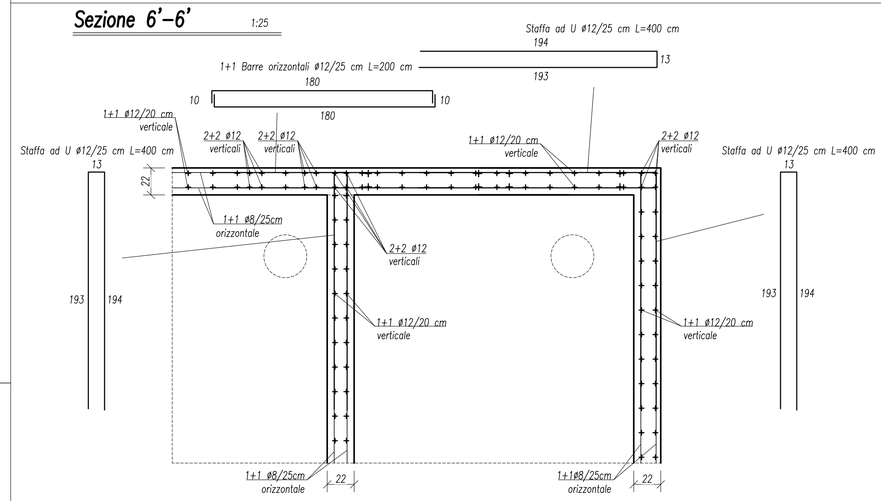

Sezione 6"–6" 1:25

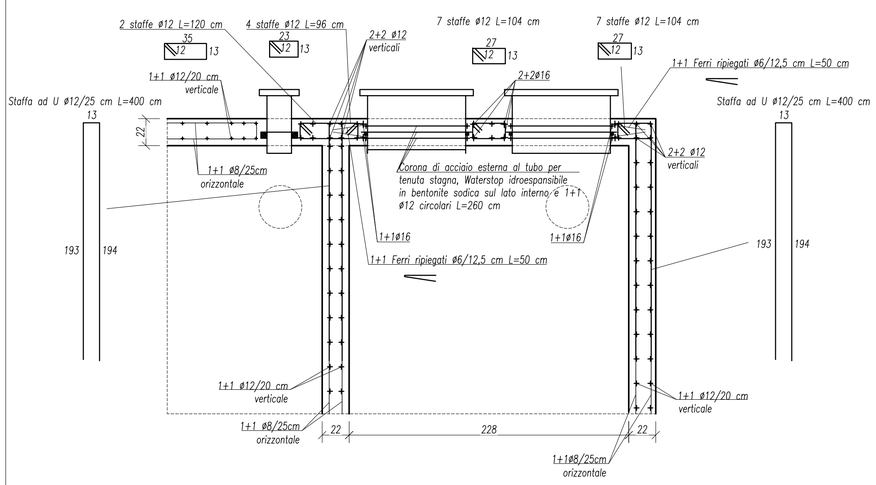

Vista V1–V1 1:25

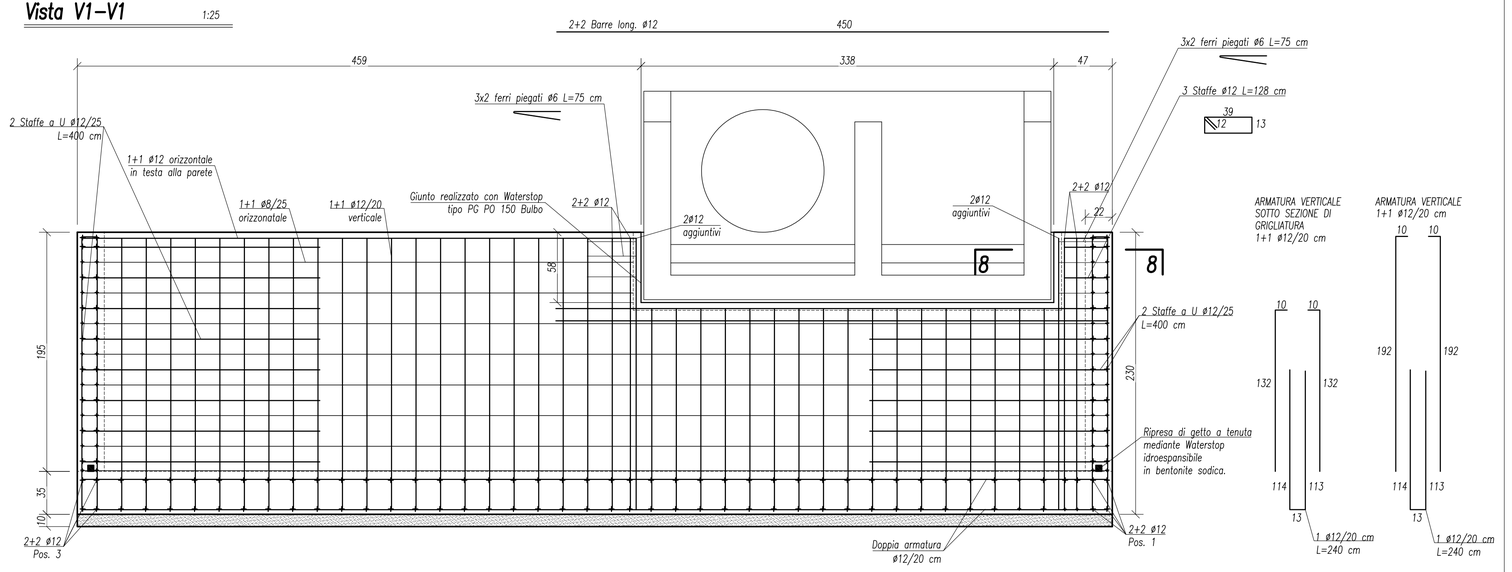

Sezione 5–5 1:25

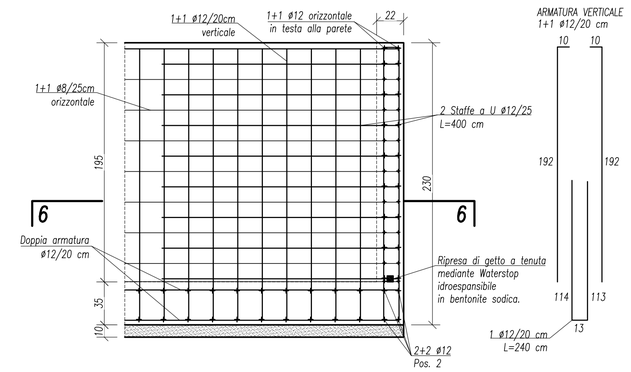

Sezione 7–7 1:25

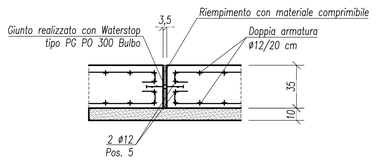

Particolare 3 1:25

Sezione orizzontale

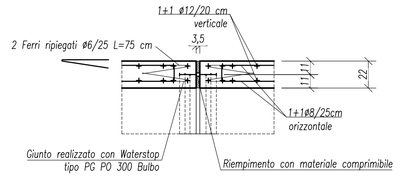

Sezione 6–6 1:25

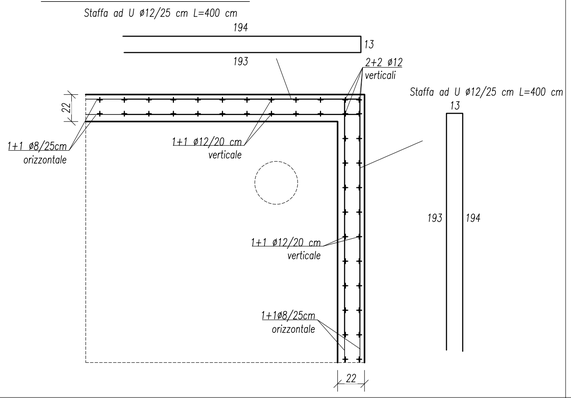

Sezione 8–8 1:25

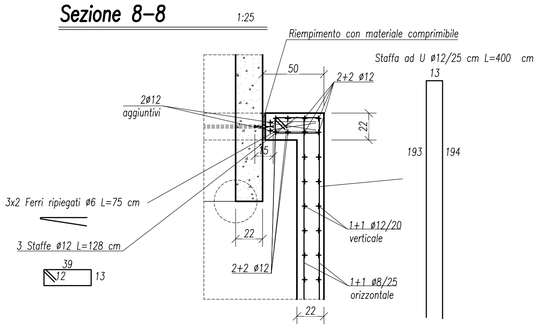

MATERIALI E PRESCRIZIONI

CALCESTRUZZO CLASSE C25/30
- Classe di esposizione ambientale: XA1 per la vasca, XC2 per i pali
- Classe di consistenza: S4
- Diametro massimo aggregati: 30 mm
- Rapporto massimo acqua/cemento: 0,5
- Ricoprimento minimo interno: 50 mm
- Ricoprimento minimo esterno: 30 mm

ACCIAIO B450 C

$1.15 < (f_t/f_y)_k < 1.35$

$(f_y/f_{y\,nom})_k < 1.25$

Ripiegare i ferri di armatura all'estremità.
Sovrapposizione dei ferri:
- minimo 50 cm;
- sfalsate tra intradosso ed estradosso.

QUOTE E MISURE DA VERIFICARE (A CURA DELL'IMPRESA)

C.A.D.F. S.p.A.

Ciclo integrato Acquedotto Depurazione Fognatura

Depuratore di Comacchio

Realizzazione vasca di disinfezione nel Canale Collettore Adige

PROGETTO ESECUTIVO

ELABORATO	TAVOLA
ARMATURA VASCA (B)	3S

C. d. C.	RIFERIMENTO INTERNO	SCALA
D122/CG9 - 2015		1:25

Codigoro li . . . . . .

Visto

Il Responsabile
Ufficio Tecnico Aziendale

Ing. Giovanni MARTELLI

Il Progettista

Ing. Valentina PAVANI

Il Progettista Strutturale

Ing. Alessandro STROZZI
Collaboratore: Ing. Giulio GRALDI

via Palestro, 75
44121 Ferrara
Tel. 0532/240516
e-mail: a.strozzi@libero.it